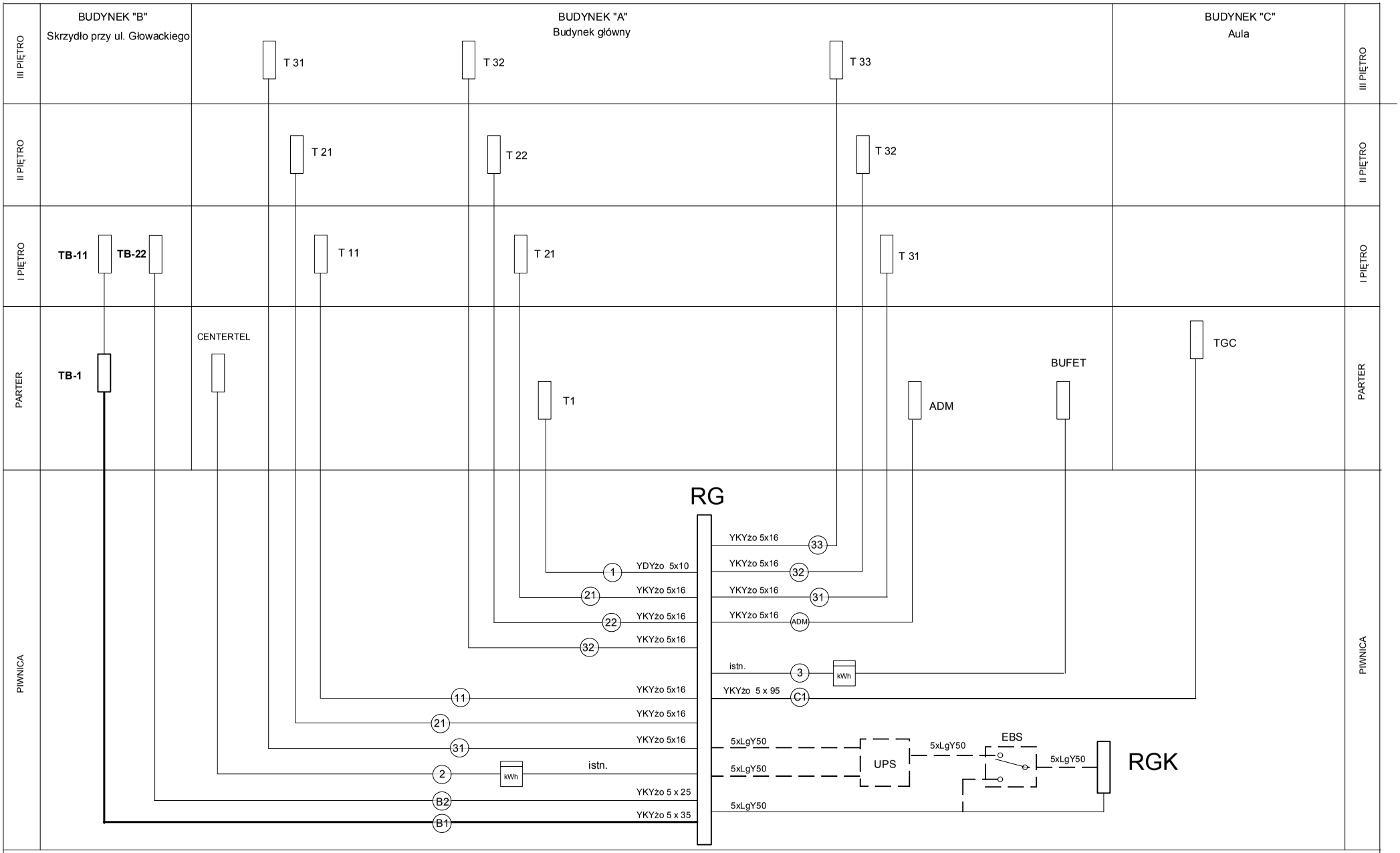

SCHEMAT STRUKTURALNY INSTALACJI ELEKTRYCZNYCH

PRACOWNIA PROJEKTOWO-WDROŻENIOWA ELEKTROTECHNIKI " ELPROJEKT " 10-444 Olsztyn ul. Kołobrzeska 13 p.320 tel/fax 534-13-27	TEMAT : Budynek UWM w Olsztynie ul. Głowackiego Projekt zamienny modernizacji instalacji elektrycznych wewnętrznych	Projektant	mgr inż. T.Koryzno upr. 257/87/OL & 13 u.1 4d		DATA : 04.2008	NAZWA.	SCHEMAT STRUKTURALNY INSTALACJI ELEKTRYCZNYCH	ARKUSZ
		Sprawdził	mgr inż. B.Pokojski upr. 92/84/OL & 13 u.1 4d		DATA : 04.2008	NR RYS.	E4-1	1